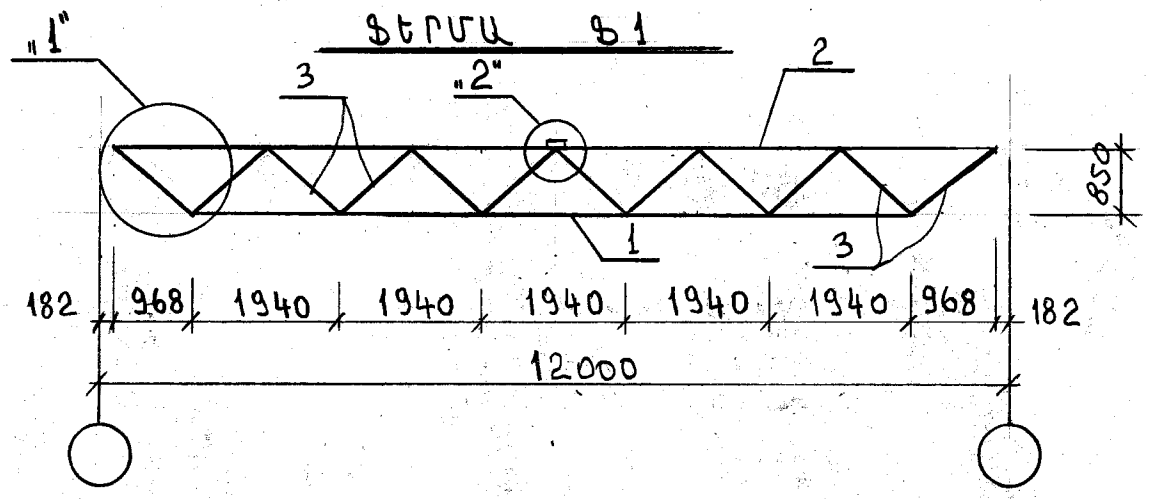

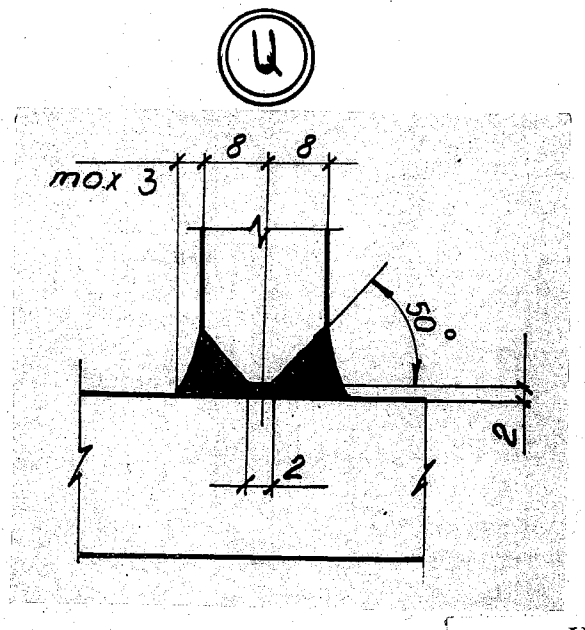

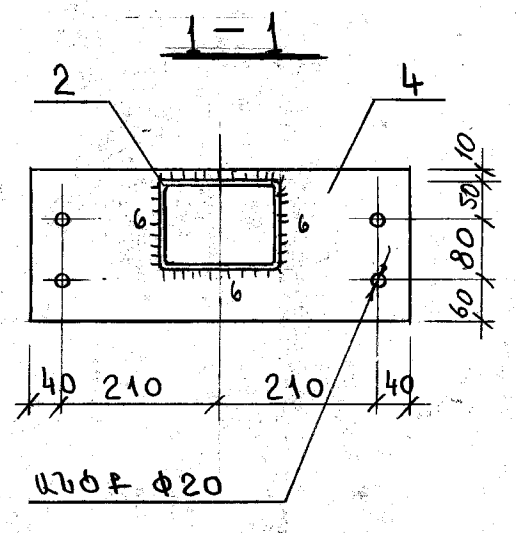

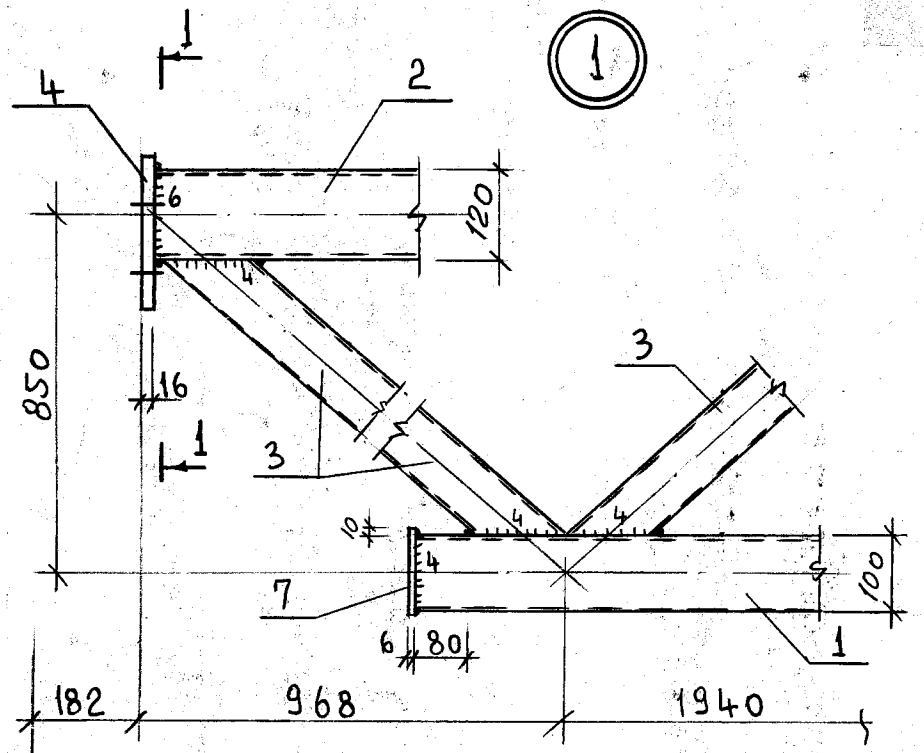

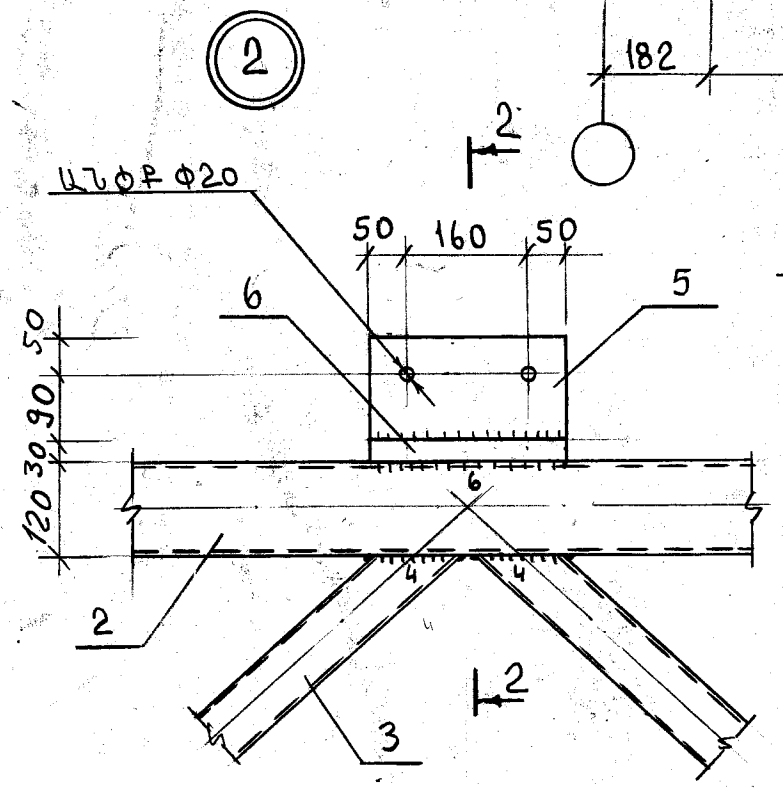

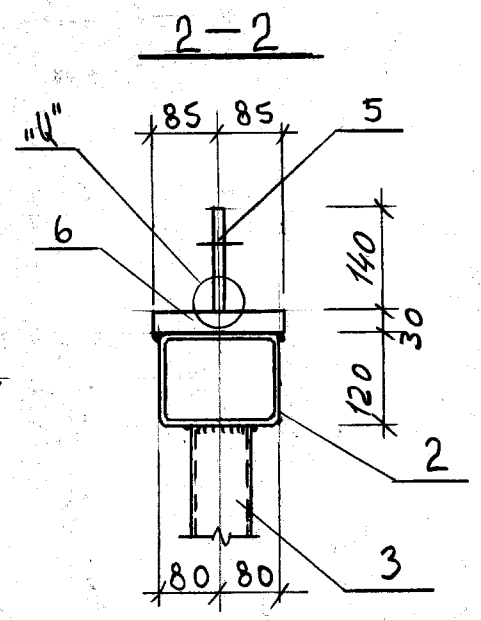

ՍԱՄՆԱԳԻՐ ՄԵԿ ԷԼԵՄԵՆՏԻ ՀԱՄԱՐ

Ֆորմատ	Գծագիր	Դիրք	Նշանակում	Անվանում	Քան. Հատ	Ծանոթ
				ՖԵՐՄԱ Ֆ1		577.14կգ
				ՄԱՆՐԱՄԱՍՆԵՐ		
		1		խող. □100×5; ℓ=10100	1	145,6 կգ
		2		խող. □160×120×6; ℓ=11604	1	284.3 կգ
		3		խող. □80×3; ℓ=1250	12	8,8 կգ
		4		−200×16; ℓ=500	2	12,6 կգ
		5		−140×16; ℓ=260	1	4,6 կգ
		6		−170×30; ℓ=260	1	10,4 կգ
		7		−120×6; ℓ=120	2	0,7 կգ

ԵՌԱԿՈՒՄԸ ԻՐԱԿԱՆԱՑՆԵԼ Э42А ՏԻՊԻ ԷԼԵԿՏՐՈԴՆԵՐՈՎ:

ՏՆՕՐԵՆ	Մ.ՀՈՒՄՆՅԱՆ		ՀՀ ՎԱՅՈՑ ՁՈՐԻ ՄԱՐԶԻ ՎԱՅՔ ՀԱՄԱՅՆՔԻ <<ԱՐԵՎԻԿ>> ՄԱՐԶԱԴԱՇՏԻ ՀԻՄՆԱՆՈՐՈԳՈՒՄ		
ՆԳՃ	Ն.ՍՏԵՓԱՆՅԱՆ				
ՍՏՈՒԳԵՑ	Ն.ՍՏԵՓԱՆՅԱՆ		ՃԱՐՏԱՐԱՊԵՏԱՇԻՆԱՐԱՐԱԿԱՆ ՄԱՍ	ՓՈՒԼ	ԹԵՐԹ	ԹԵՐԹԵՐ
				ԱՆ	ՃԾ-18	23
			ՖԵՐՄԱ Ֆ1: ԿՏՐՎԱԾՔ 1-1, 2-2: ՄԱՄՆԱԳԻՐ:	«ՄԱՌԱ ԵՎ ԴՌՍՏԵՐ» ՍՊԸ		